KRÖNAVA

POWER IN PRECISION

TOCĂTOR ELECTRIC PENTRU FRUNZE ȘI RESTURI VEGETALE

KV03

MANUAL DE INSTRUCȚIUNI





PUTERE
1800 W

VITEZĂ
8000
ROTAȚII / MINUT

PENTRU FRUNZE ȘI RESTURI VEGETALE

PĂSTRAȚI ACEST MANUAL PENTRU CONSULTĂRI ULTERIOARE.
ACEST PRODUS ESTE DESTINAT UTILIZĂRII CASNICE.

CE

AVERTISMENTE GENERALE PRIVIND SIGURANȚA UTILIZĂRII UNELTELOR ELECTRICE

⚠ AVERTISMENT!
Toți operatorii trebuie să citească și să respecte instrucțiunile prezentate mai jos. Nerespectarea acestor instrucțiuni poate provoca electrocutare, incendiu și/sau vătămări corporale grave.

SIGURANȚĂ GENERALĂ

- **AVERTISMENT!**
  Copiii sau persoanele ale căror capacități fizice, senzoriale ori mentale sunt limitate nu trebuie să utilizeze acest echipament fără supraveghere. Copiii trebuie supravegheați pentru a nu se juca cu aparatul.
- Înainte de pornirea utilajului, verificați cu atenție starea acestuia. Dacă observați deteriorări sau defecțiuni, nu utilizați aparatul.
- Respectați întotdeauna măsurile de siguranță în timpul utilizării pentru a reduce riscul de accidente și vătămări.

RISC DE INCENDIU, ELECTROCUTARE ȘI ACCIDENTE. ACESTE INCLUD:

1. Familiarizați-vă cu modul de oprire rapidă a utilajului și cu toate comenzile înainte de utilizare.
2. Țineți la distanță persoanele neautorizate, copiii și animalele de companie de zona de lucru.
3. Utilizați produsul numai în scopul pentru care a fost proiectat.
4. Purtați îmbrăcăminte adecvată. Evitați hainele largi, bijuteriile și accesoriile care pot fi prinse de piesele în mișcare. Se recomandă purtarea încălțămintei de protecție și a echipamentului individual de protecție.
5. Mențineți întotdeauna o poziție stabilă și un echilibru bun în timpul lucrului. Purtați încălțăminte antiderapantă.
6. Fiți atenți în permanență la ceea ce faceți. Nu utilizați aparatul dacă sunteți obosit sau sub influența alcoolului, drogurilor ori medicamentelor care afectează atenția.
7. Evitați pozițiile instabile și nu vă întindeți excesiv. Păstrați-vă echilibrul în orice moment.
8. Preveniți pornirea accidentală. Asigurați-vă că întrerupătorul este în poziția OPRIT înainte de conectarea la rețeaua electrică sau înainte de transport.

- Depozitați utilajul în interior, într-un loc uscat și bine ventilat, ferit de accesul copiilor. Nu îl expuneți temperaturilor de îngheț.
- **AVERTISMENT!** Nu utilizați aparatul fără a citi în prealabil întregul manual de utilizare.
- **AVERTISMENT!** Nu utilizați echipamentul dacă în apropiere se află persoane care nu poartă echipament de protecție.
- **AVERTISMENT!** Nu blocați orificiile de ventilație și nu permiteți acumularea de praf, scame sau alte materiale care pot împiedica răcirea motorului.
- Nu introduceți și nu scoateți ștecherul cu mâinile ude.
- Nu utilizați aparatul pe suprafețe instabile sau în locuri unde există pericol de răsturnare.
- **RISC DE EXPLOZIE** - Nu pulverizați și nu utilizați lichide inflamabile în apropierea utilajului.
- Deconectați întotdeauna aparatul de la rețeaua electrică înainte de efectuarea lucrărilor de întreținere, curățare sau reglaj.
- Mențineți copiii la distanță. Dacă aparatul este utilizat în apropierea copiilor, este necesară supravegherea permanentă. Utilajul nu trebuie utilizat de copii sau persoane fără instruire.
- Utilizați numai accesorii recomandate de producător. Accesoriile necorespunzătoare pot provoca accidente sau deteriorarea utilajului.
- Respectați instrucțiunile privind întreținerea și curățarea prezentate în acest manual.
- **AVERTISMENT!** Înainte de curățare, întreținere sau înlocuirea pieselor, opriți utilajul și deconectați-l de la sursa de alimentare.
- **AVERTISMENT!** Nu folosiți jet de apă sau aparat de spălat cu presiune pentru curățarea produsului. Apa poate provoca scurtcircuit, electrocutare sau deteriorarea componentelor electrice.
- Nu aplicați presiune asupra utilajului, deoarece aceasta poate provoca scurtcircuite, vătămări corporale sau deteriorarea pieselor.
- Verificați periodic piesele deteriorate. Nu utilizați aparatul dacă piesele componente ale acestuia sunt defecte.

PĂSTRAȚI ACESTE INSTRUCȚIUNI

- Nu introduceți motorul sau componentele electrice în apă ori în alte lichide.
- În cazul unui accident, al unei defecțiuni sau al funcționării anormale, opriți imediat utilajul și deconectați-l de la rețeaua electrică.

AVERTISMENTE GENERALE PRIVIND SIGURANȚA UTILIZĂRII UNELTELOR ELECTRICE

AVERTISMENTE SPECIFICE PRIVIND SIGURANȚA PENTRU UNELTELE ELECTRICE CU CABLU

- Țineți cablul de alimentare numai de suprafețele izolate, atunci când efectuați o operațiune în care elementul de fixare poate intra în contact ascuns cu cablurile electrice. Elementele de fixare care intră în contact cu un fir „sub tensiune" pot face ca părțile metalice ale uneltei să devină sub tensiune, creând risc de electrocutare.
- Purtați echipament de protecție pentru auz. Expunerea la zgomot poate provoca pierderea auzului.
- Purtați ochelari de protecție sau alte echipamente de protecție pentru ochi. Operațiile de ciocănire și găurire pot provoca așchii care pot zbura. Particulele proiectate pot cauza leziuni permanente ale ochilor.
- Nu utilizați acest aparat perioade lungi de timp. Vibrațiile cauzate de funcționarea aparatului pot fi dăunătoare pentru mâini și brațe. Utilizați mănuși pentru a oferi amortizare suplimentară și limitați expunerea, făcând pauze periodice.
- Accesoriile și uneltele se pot încălzi în timpul funcționării. Purtați mănuși atunci când le atingeți.

ELECTRICE

- Dacă tocătorul de frunze electrice este deteriorat, contactați departamentul de service sau vânzătorul autorizat.
- Dacă încărcarea uneltei electrice într-un loc umed nu poate fi evitată, utilizați o sursă de alimentare protejată de un dispozitiv de curent rezidual (RCD). Utilizarea unui RCD reduce riscul de electrocutare.
- Nu abuzați de cablul de încărcare. Nu folosiți niciodată cablul pentru a transporta, trage sau scoate din priză aparatul. Nu trageți de cablu și nu deconectați ștecherul de la sursa de alimentare.
- Țineți cablul departe de căldură, ulei, muchii ascuțite sau piese în mișcare. Cablurile deteriorate sau încălcite cresc riscul de electrocutare.
- Nu lăsați aparatul conectat la sursa de alimentare după utilizare.
- Scoateți ștecherul din priză atunci când aparatul nu este utilizat și înainte de efectuarea lucrărilor de întreținere.
- Conectați aparatul la o sursă de alimentare într-un loc bine ventilat – nu blocați orificiile de ventilație. Păstrați-le curate pentru a permite o ventilare corespunzătoare.
- Nu plasați cablul de alimentare în apropierea țigărilor sau a flăcărilor deschise. Gazele evacuate pot exploda.
- Mențineți cablul de alimentare – atunci când deconectați, trageți de ștecher, nu de cablu. Acest lucru reduce riscul de deteriorare a ștecherului și a cablului.
- Nu transportați sau smuciți cablul de alimentare pentru a deconecta ștecherul din priză. Țineți cablul departe de căldură, ulei și muchii ascuțite. Asigurați-vă că cablul de alimentare nu poate fi călcat pe el, împiedicat, deteriorat sau solicitat în timpul utilizării. Nu utilizați aparatul dacă ștecherul sau cablul de alimentare este deteriorat.
- Utilizați un cablu prelungitor corespunzător – introduceți ștecherul într-un prelungitor cu o valoare nominală adecvată și conectați ștecherul femelă al prelungitorului la cablul de alimentare masculin al aparatului. Asigurați-vă că prelungitorul este în stare bună.
- Pentru a reduce riscul de electrocutare, deconectați întotdeauna aparatul înainte de efectuarea oricăror lucrări de curățare, inspecție sau întreținere.
- Nu utilizați suflantă cu aer pentru curățarea mașinii deteriorate sau defecte. Nu utilizați suflanta dacă există obiecte tăioase, dacă a căzut aparatul, se udă în vreun fel (de ex., electrocutat cu un cui, lovit cu un ciocan, călcat pe el etc.).
- Nu efectuați reasamblarea fără autorizație. Reasamblarea necorespunzătoare poate duce la risc serios de electrocutare, incendiu sau expunere la substanțe chimice toxice din baterie. Dacă aparatul este deteriorat, contactați un service autorizat.
- Depozitați aparatul într-un loc răcoros și uscat – nu depozitați tocătorul de frunze electric sau mașina de măcinat în locuri cu temperaturi ridicate, cum ar fi în lumina directă a soarelui de vară sau în interiorul unui vehicul sau al unei clădiri metalice.
- Nu ardeți sau incinerați aparatul – acesta poate exploda și provoca vătămări corporale sau daune.
- Pentru a reduce riscul de electrocutare, deconectați întotdeauna aparatul înainte de efectuarea oricăror lucrări de curățare sau întreținere. Nu permiteți pătrunderea apei în interiorul aparatului. Utilizați un întrerupător automat de curent rezidual (GFCI) pentru a reduce riscul de electrocutare.
- Nu utilizați tocătorul de frunze electrice într-o atmosferă explozivă (gaze, fum, praf sau materiale inflamabile), deoarece ștecherul ar putea produce scântei care ar putea provoca un incendiu.

SIMBOLURI

Următoarele cuvinte de semnalizare şi semnificaţii sunt utilizate pentru a explica nivelurile de risc asociate acestui produs.

SIMBOL	SEMNAL	SEMNIFICAŢIE
⚠	**PERICOL:**	Indică o situaţie periculoasă care, dacă nu este evitată, va provoca decesul sau vătămări corporale grave.
⚠	**AVERTISMENT:**	Indică o situaţie periculoasă care, dacă nu este evitată, ar putea provoca decesul sau vătămări corporale grave.
⚠	**ATENŢIE:**	Indică o situaţie periculoasă care, dacă nu este evitată, ar putea provoca vătămări corporale minore sau moderate.
	NOTĂ:	(Fără simbol de avertizare de siguranţă) Indică informaţii considerate importante, dar care nu sunt legate de o vătămare corporală potenţială (de ex., mesaje referitoare la deteriorarea proprietăţii).

Unele dintre următoarele simboluri pot fi utilizate pe acest produs. Vă rugăm să le studiaţi şi să învăţaţi semnificaţia lor. Interpretarea corectă a acestor simboluri vă va permite să utilizaţi produsul mai bine şi mai în siguranţă.

SIMBOL	DESCRIERE
	Avertizări privind siguranţa dumneavoastră.
	Citiţi şi înţelegeţi toate instrucţiunile înainte de utilizarea aparatului. Respectaţi toate avertismentele şi instrucţiunile de siguranţă şi exploatare.
	**PURTAŢI ECHIPAMENT DE PROTECŢIE PENTRU OCHI ŞI AUZ –** Pentru a reduce riscul de accidentare, utilizaţi ochelari de protecţie şi protecţie auditivă.
	Purtaţi mănuşi de protecţie şi încălţăminte antiderapantă în timpul utilizării şi întreţinerii aparatului.
	**ATENŢIE!** Deconectaţi imediat cablul de alimentare de la priză dacă acesta este deteriorat sau secţionat.
	Obiectele proiectate şi piesele rotative pot provoca accidente grave.
 STOP	Piesele rotative continuă să se mişte câteva secunde după oprirea aparatului.
	**AVERTISMENT!** Nu utilizaţi aparatul pe ploaie sau în condiţii de umiditate. Păstraţi aparatul uscat.

SIMBOLURI

SIMBOL	DESCRIERE
	**PERICOL! Risc de tăiere sau amputare.** Piesele aflate în rotație pot provoca vătămări grave. Aşteptați oprirea completă a mecanismului înainte de transport, verificare, curățare sau întreținere.
	**ATENȚIE!** Deconectați aparatul de la sursa de alimentare înainte de orice operațiune de verificare, curățare sau întreținere.
	Țineți persoanele din jur la o distanță de cel puțin 15 m de zona de lucru.
	**DUBLĂ IZOLAȚIE** (aparat cu izolație electrică dublă).

CUNOAȘTEȚI TOCĂTORUL CU FREZE ELECTRIC FĂRĂ LAME

DIAMETRUL MINIM AL CABLURILOR PRELUNGITOARE

VOLȚI	LUNGIMEA TOTALĂ A CABLULUI ÎN METRI			
230 V	25 m	50 m	100 m	150 m
230 V	2,5 mm²	4 mm²	6 mm²	10 mm²
400 V	2,5 mm²	4 mm²	10 mm²	16 mm²

PUTEREA MOTORULUI (kW)	SECȚIUNEA MINIMĂ A CONDUCTORULUI (mm²) ÎN FUNCȚIE DE LUNGIMEA CABLULUI			
	25 m	50 m	100 m	150 m
până la 2,2 kW	2,5	4	6	10
2,2 – 3,0 kW	4	6	10	16
3,0 – 4,0 kW	6	10	16	—
peste 4,0 kW	10	16	—	—

NOTĂ: Valorile din tabel sunt orientative. Secțiunea conductorului poate varia în funcție de tipul cablului, de condițiile de instalare și de temperatura mediului ambiant. Utilizați numai cabluri cu conductor de protecție (împământare), corespunzătoare utilizării în exterior.

METODĂ DE FIXARE A CABLULUI PRELUNGITOR

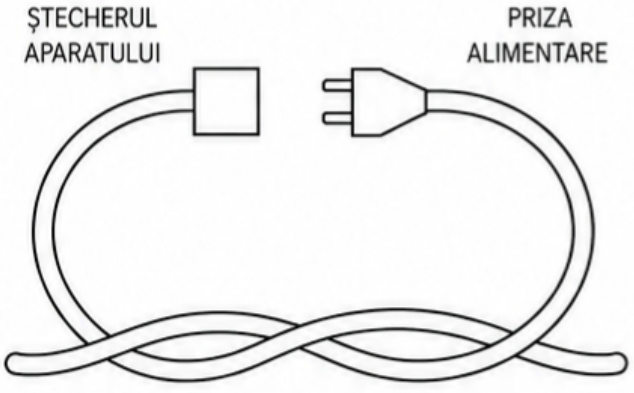

(A) CORDONUL AȘA CUM ESTE PREZENTAT

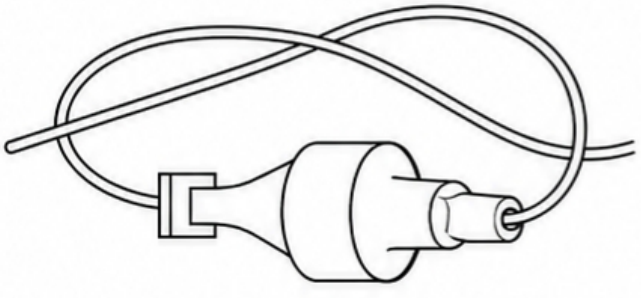

(B) CONECTAȚI ȘTECHERUL ȘI PRIZA

RACORDARE ELECTRICĂ

Acest produs este echipat cu un motor electric de înaltă precizie, construit în fabrică. Acesta trebuie conectat la o sursă de alimentare de 230 V c.a., 50 Hz, prevăzută cu conductor de protecție (împământare). Nu utilizați acest produs la alte tensiuni sau frecvențe.

O tensiune de alimentare insuficientă poate provoca pierderea puterii și supraîncălzirea motorului. Dacă produsul nu funcționează corespunzător după conectare, verificați existența tensiunii în priză și integritatea cablului de alimentare.

UTILIZAREA CABLURILOR PRELUNGITOARE

Se recomandă conectarea produsului direct la o priză fixă. Dacă este necesară utilizarea unui cablu prelungitor, acesta trebuie să fie dimensionat corespunzător pentru a suporta curentul consumat de produs.

Un cablu subdimensionat va cauza căderea tensiunii pe linie, ceea ce poate duce la supraîncălzire și pierderea puterii.

Utilizați tabelul pentru a determina secțiunea minimă necesară a conductorului în funcție de lungimea cablului și de puterea motorului.

Utilizați numai cabluri prelungitoare destinate utilizării în exterior, cu izolație rezistentă, marcate corespunzător (de tip H07RN-F sau echivalent), conforme cu standardele în vigoare.

Înainte de utilizarea oricărui cablu prelungitor, verificați-l pentru a depista eventuale deteriorări ale izolației, tăieturi sau fisuri. Nu utilizați cabluri deteriorate.

Un cablu prelungitor este disponibil la un centru de service autorizat.

Este posibil să legați cablul prelungitor și cablul de alimentare într-un nod pentru a preveni deconectarea accidentală în timpul utilizării.

Procedați astfel cum se arată în figură, apoi conectați capătul cu ștecăr al cablului de alimentare în priza capătului cablului prelungitor. Această metodă poate fi utilizată și pentru a lega împreună două cabluri prelungitoare.

NOTĂ: Păstrați cablul prelungitor curat și fără obstacole în zona de lucru. Poziționați cablul astfel încât să nu fie prins de lemn, unelte sau alte obiecte în timpul lucrului cu unealta electrică. Nerespectarea poate duce la vătămări corporale grave.

NOTĂ: Verificați cablurile prelungitoare înainte de fiecare utilizare. Dacă este deteriorat, înlocuiți-l imediat. Nu utilizați produsul cu un cablu deteriorat, deoarece atingerea zonei deteriorate poate provoca electrocutare și vătămări corporale grave.

CUNOAȘTEȚI TOCĂTORUL CU FREZE ELECTRIC FĂRĂ LAME

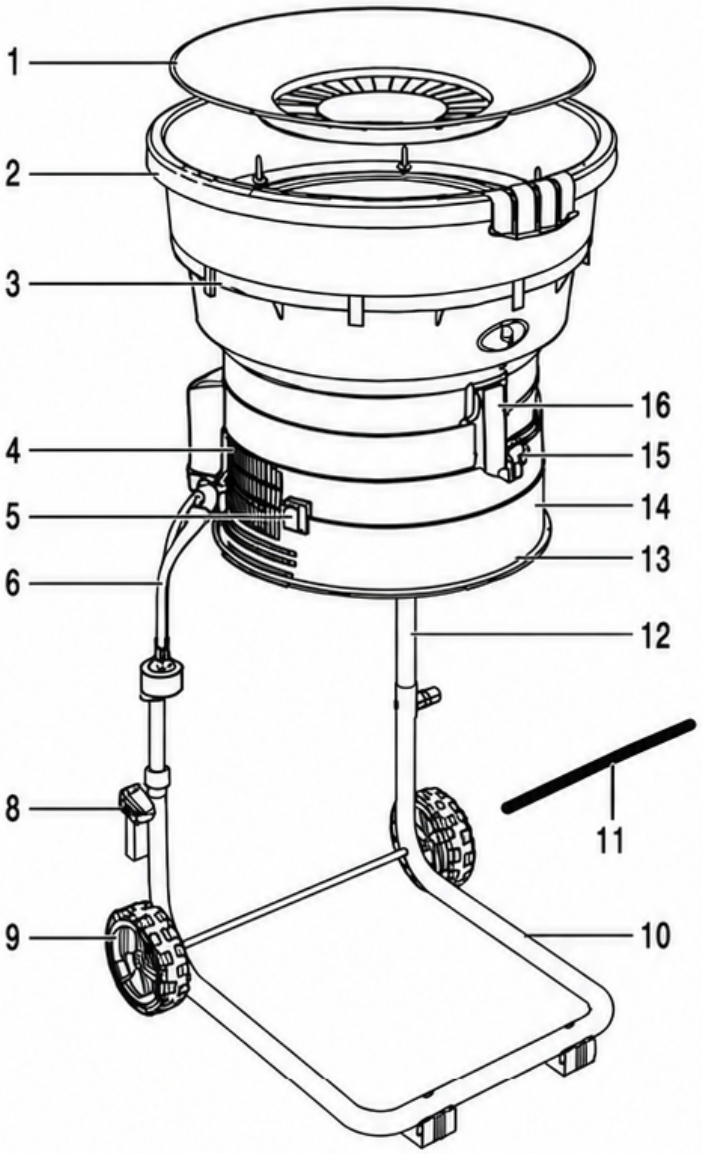

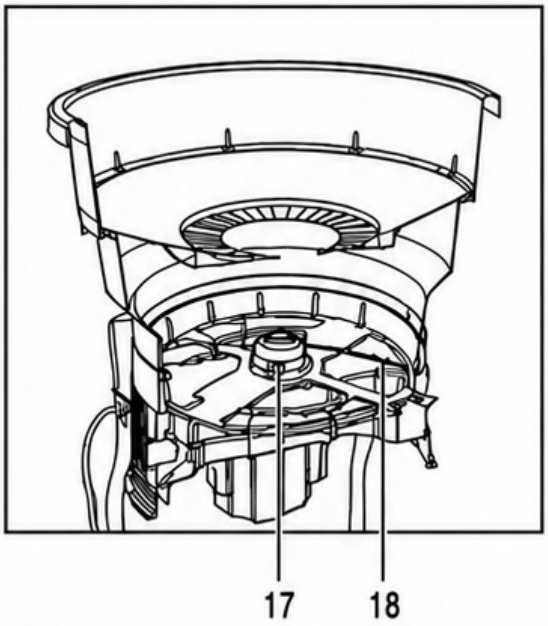

COMPONENTE

1. Capac pâlnie
2. Pâlnie
3. Cleme de fixare
4. Mâner
5. Întrerupător pornit/oprit
6. Cablu de alimentare AC
8. Șurub de reglare a cadrului
9. Roți
10. Cadru inferior
11. Linii suplimentare de tăiere
12. Cadru superior
13. Curea elastică
14. Carcasă motor
15. Buton de reglare a discurilor
16. Zăvor
17. Mandrină
18. Linie de tăiere

SPECIFICAȚII	
Putere	1800 W
Tensiune	220–240 V ~ 50 Hz
Tip motor	Colector (perii)
Viteză fără sarcină	8000 rotații/minut
Raport de compresie a frunzelor	16:1
Productivitate	până la 208 l/minut
Tip mărunțire	Tăiere cu fir de tăiere Ø 2,5 mm
Lungime cablu	0,3 m cu ștecher VDE
Mobilitate	Două roți pentru deplasare ușoară
Greutate	8,2 kg

ASAMBLARE

AVERTISMENT! Nu conectaţi produsul la sursa de alimentare până când asamblarea nu este finalizată. Nerespectarea acestei avertizări poate duce la pornirea accidentală a aparatului şi poate provoca vătămări corporale grave.

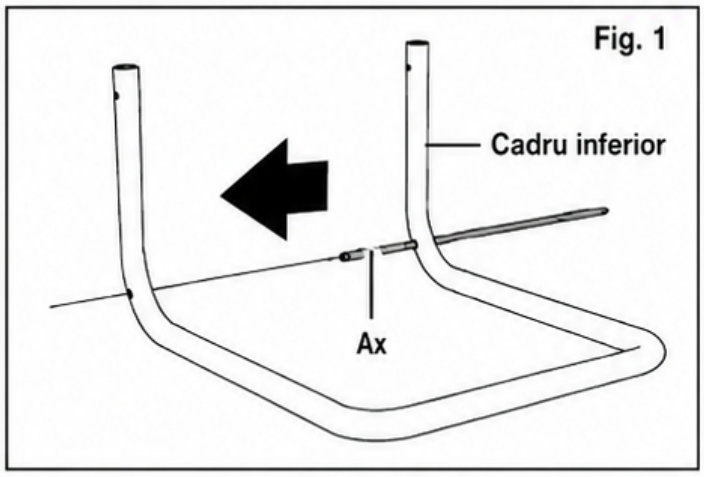

- Introduceţi axul prin ambele părţi ale cadrului inferior (Fig. 1).

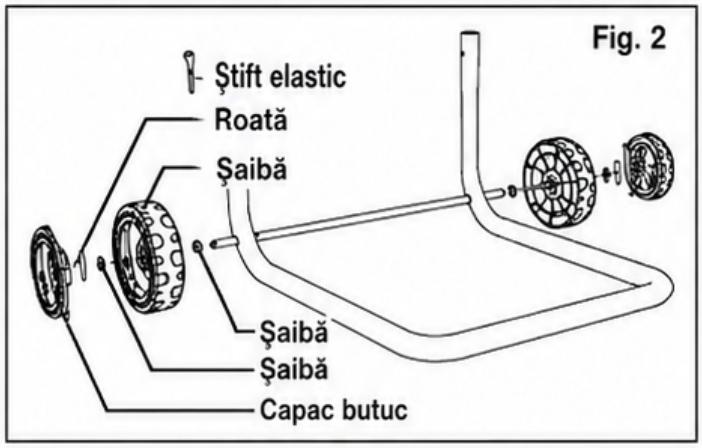

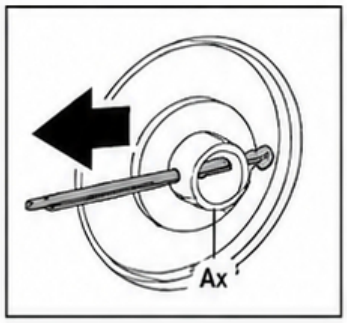

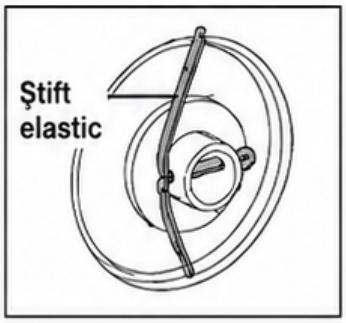

- Pentru asamblarea roţilor, puneţi o şaibă la capătul axului. Apoi montaţi roata şi încă o şaibă.
- Înainte de a introduce ştiftul elastic prin orificiile de la capătul axului, îndoiţi picioarele ştiftului elastic pentru a-l fixa pe ax. La final, fixaţi capacul butucului pe roată şi repetaţi procedura pentru cealaltă parte (Fig. 2).

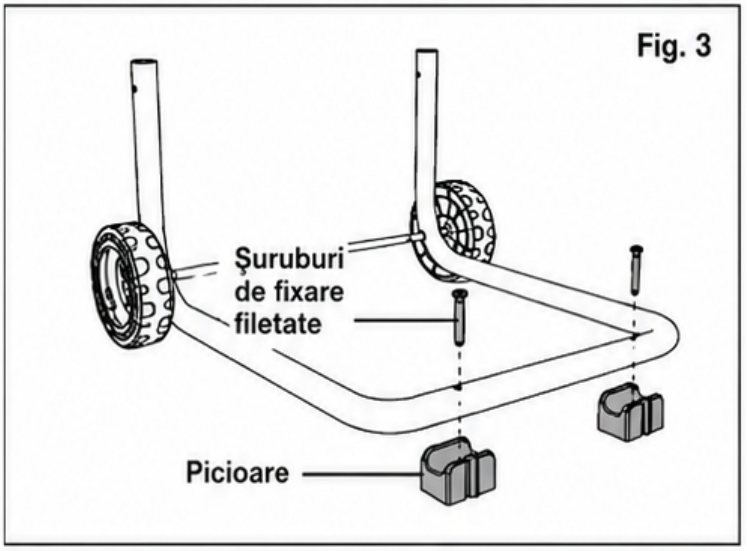

- Fixaţi picioarele pe cadrul inferior folosind două şuruburi de fixare filetate furnizate (Fig. 3).

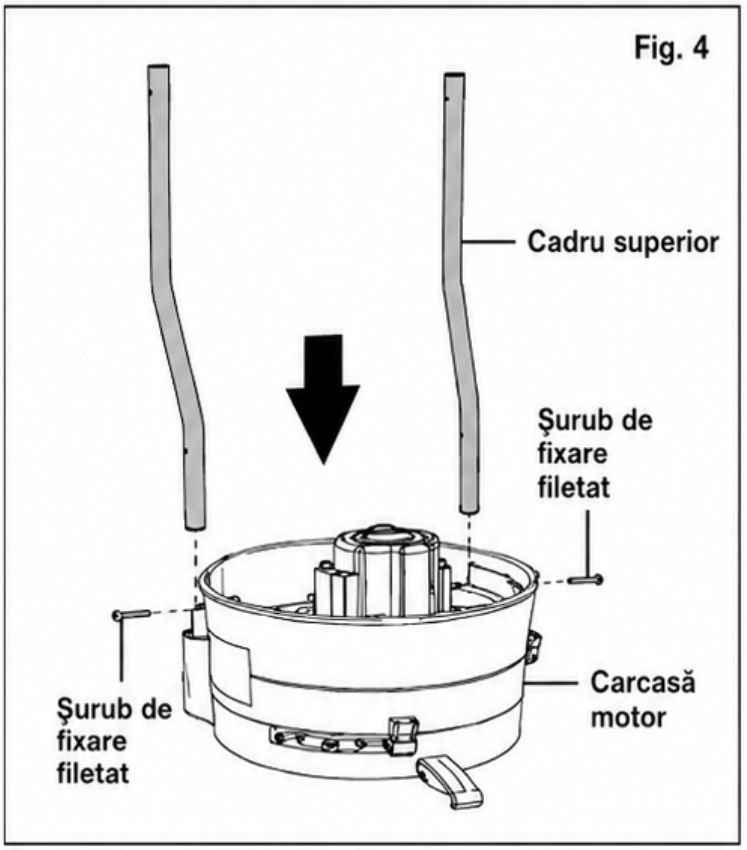

- Rotiţi carcasa motorului cu susul în jos şi aşezaţi-o pe sol. Introduceţi cele două piese ale cadrului superior în locaşurile de pe fiecare parte a carcasei motorului şi fixaţi-le cu un şurub de fixare filetat (Fig. 4).

CUNOAȘTEȚI TOCĂTORUL CU FREZE ELECTRIC FĂRĂ LAME

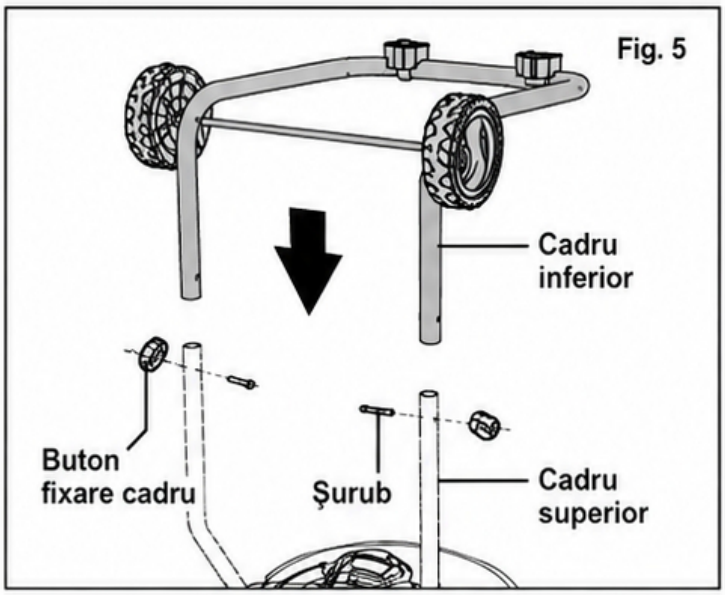

- Așezați cadrul inferior pe cadrul superior. Aliniați găurile de pe tuburile cadrului și fixați fiecare parte cu șurubul și butonul de fixare incluse (Fig. 5).

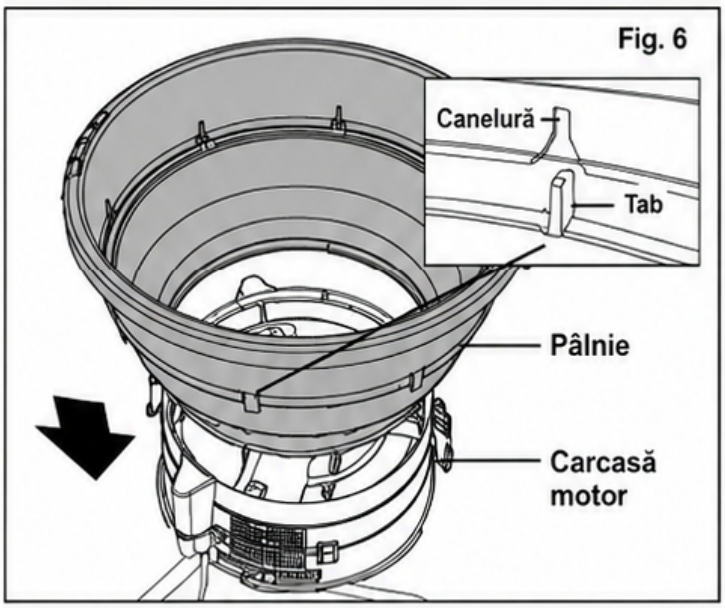

- Întoarceți tocătorul + rotorul cu partea dreaptă în sus și montați pâlnia pe carcasa motorului. Aveți grijă să aliniați micile urechi (tab) de pe pâlnie cu canelura din carcasa motorului (Fig. 6).

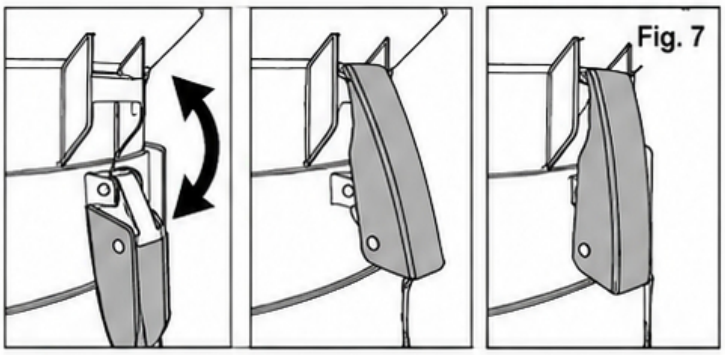

- Fixați pâlnia cu cele două încuietori de pe ambele părți ale carcasei motorului (Fig. 7).

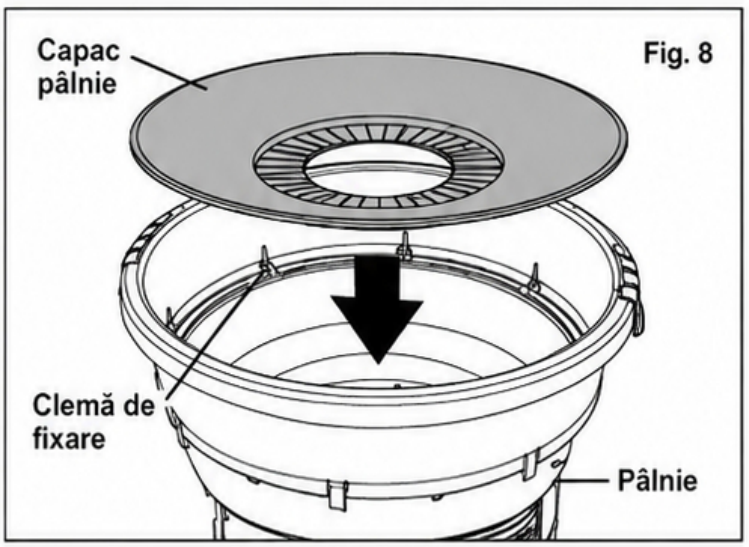

- Introduceți capacul pâlniei în pâlnie. Apăsați pentru a-l fixa cu cele opt cleme de fixare de pe interiorul pâlniei (Fig. 8).

MONTAREA SACULUI DE COLECTARE

NOTĂ: Această unitate nu este prevăzută cu sac de colectare. Puteți folosi propriul sac din plastic, hârtie sau material textil, în funcție de metoda preferată de colectare și eliminare a deșeurilor.

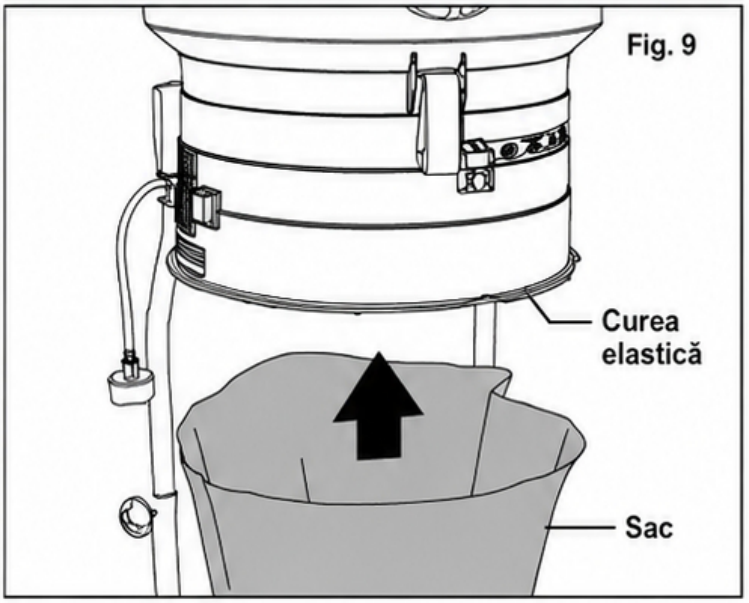

- Deschideți sacul și fixați-l în jurul carcasei motorului.
- Folosiți cureaua elastică aflată la baza carcasei motorului pentru a fixa sacul în poziție (Fig. 9).

NOTĂ: Puteți alege să îndepărtați cadrul și tocătorul + rotorul și să le plasați direct într-o pubelă mare pentru o eliminare ușoară și convenabilă a deșeurilor tocate.

OPERARE – PORNIRE ȘI OPRIRE

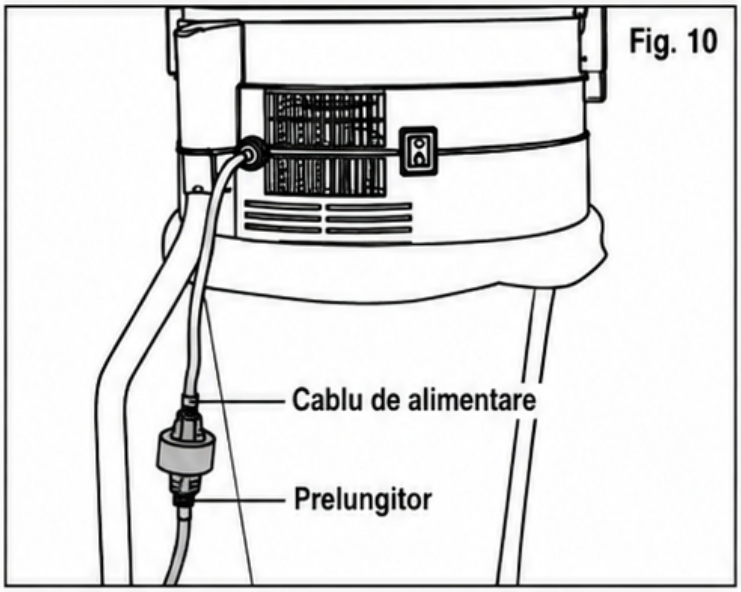

- Asigurați-vă că întrerupătorul On/Off este în poziția OPRIT (OFF). Conectați cablul de alimentare al tocătorului la o priză electrică folosind un prelungitor adecvat (Fig. 10).

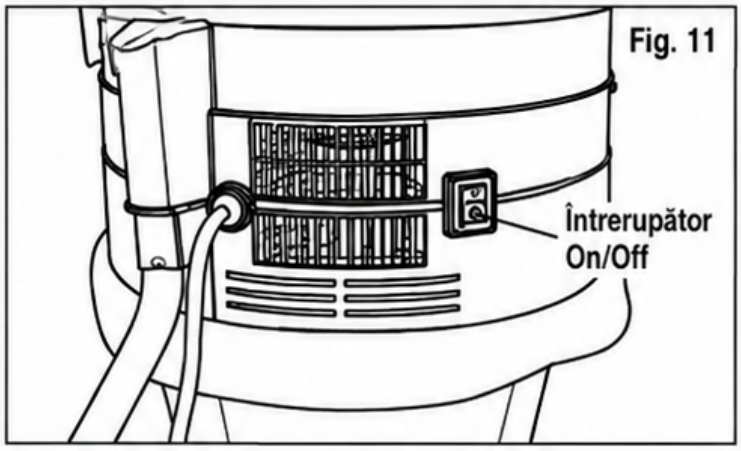

- Pentru a porni tocătorul, ridicați întrerupătorul On/Off în poziția ON. Pentru a-l opri, coborâți întrerupătorul în poziția OFF (Fig. 11).

ATENȚIE! Motorul va continua să se rotească pentru o perioadă scurtă de timp după oprirea aparatului.

ÎNCĂRCAREA APARATULUI

NOTĂ: Nu supraîncărcați aparatul pentru a evita înfundarea pâlniei și blocarea motorului.

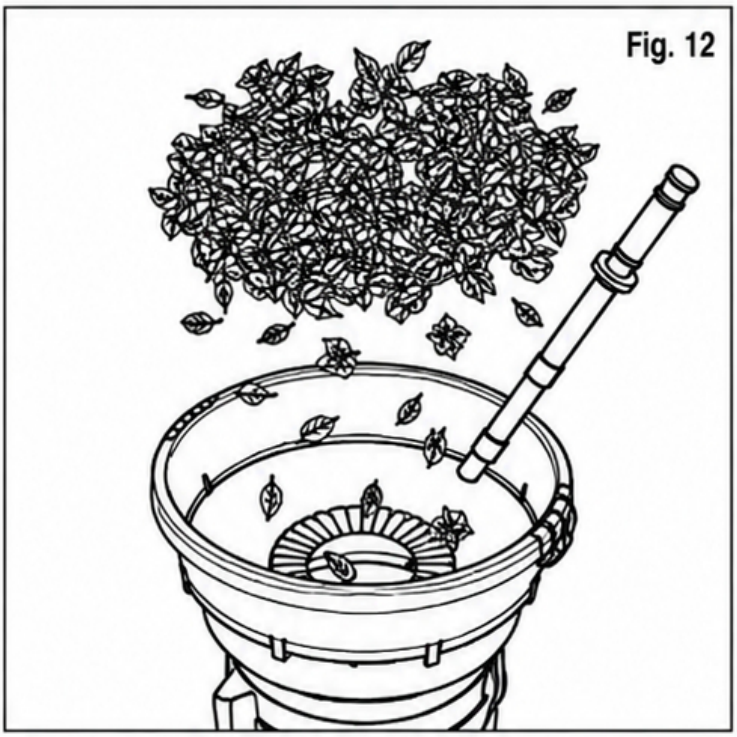

- Cu aparatul în funcțiune, introduceți câte două mâini de frunze uscate sau câte o mână de frunze umede în pâlnie (Fig. 12).
- Lăsați aparatul să toace complet materialul introdus înainte de a adăuga următoarea cantitate.

ATENȚIE! Purtați mănuși de protecție în timpul încărcării aparatului. Țineți mâinile departe de pâlnie și de zonele de tăiere atunci când alimentați aparatul.

ATENȚIE! Supraîncărcarea tocătorului poate duce la deteriorarea permanentă a motorului. Purtați întotdeauna ochelari de protecție, protecție auditivă și mască antipraf.

CUNOAȘTEȚI TOCĂTORUL CU FREZE ELECTRIC FĂRĂ LAME

REGLAREA TOCĂTURII
BUTONUL DE REGLARE

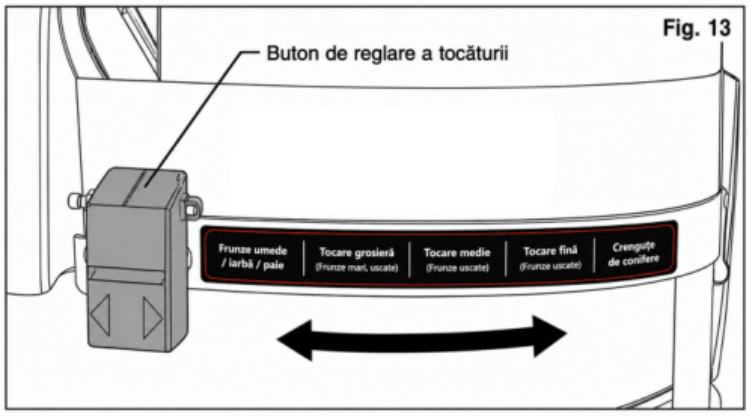

- Butonul de reglare a tocăturii controlează dimensiunea și viteza particulelor prin care materialul trece prin aparat. Când butonul se află în poziția tocarea grosieră (Frunze mari, uscate), materialul este procesat mai rapid, dar rezultă particule mai mari, deoarece setarea de descărcare este mai mare decât cea a butonului. Când butonul se află în poziția tocare fină (Frunze uscate), materialul este evacuat mai lent, dar rezultă particule mai mici, deoarece raportul de reducere al particulelor este mai mic (până la 17 : 1). Utilizați setările speciale pentru ace de pin, resturi de iarbă și crenguțe, după cum este necesar. Pentru rezultate optime, materialul trebuie tocat când este uscat (Fig. 13).

PROTECȚIE LA SUPRAÎNCĂLZIRE

- Tocătorul electric + rotorul este prevăzut cu protecție la supraîncălzire. În cazul în care aparatul se înfundă în timpul funcționării, protecția la supraîncălzire va întrerupe automat alimentarea pentru a proteja tocătorul. Așteptați cel puțin 1 minut înainte de a reporni aparatul după ce alimentarea a fost întreruptă.
- Pentru a reporni tocătorul + rotorul, puneți mai întâi întrerupătorul On/Off în poziția OFF, apoi ridicați-l pentru a-l pune din nou în poziția ON.

ÎNTREȚINERE

ATENȚIE! Înainte de orice operațiune de curățare sau întreținere, opriți aparatul și deconectați-l de la sursa de alimentare. Așteptați până când aparatul se oprește complet.

CURĂȚAREA

- Utilizați o cârpă moale umezită cu apă caldă și o perie moale pentru a curăța capacul pâlniei și pâlnia.
- Nu pulverizați apă pe tocător + rotor și nu îl spălați cu apă. Nu utilizați detergenți sau solvenți, deoarece aceștia pot cauza deteriorări ireparabile tocătorului + rotorului.
- Asigurați-vă că fantele de ventilație sunt întotdeauna curate și fără resturi.
- Deblocați cele două cleme și îndepărtați pâlnia pentru a curăța interiorul aparatului.
- Curățați orificiul de alimentare și zona de evacuare a materialului de orice resturi sau acumulări folosind unealta de curățare. Îndepărtați orice material care poate bloca liniile de tăiere. Verificați liniile pentru eventuale deteriorări.

ÎNLOCUIREA LINIILOR DE TĂIERE

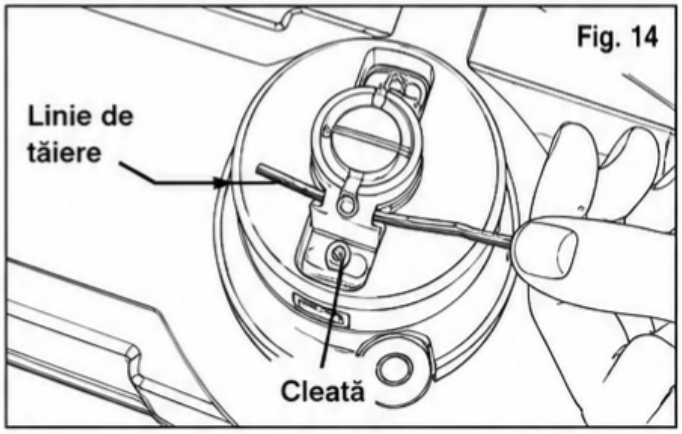

- Pentru a instala o linie de tăiere nouă, introduceți un capăt al liniei prin cleată (Fig. 14).

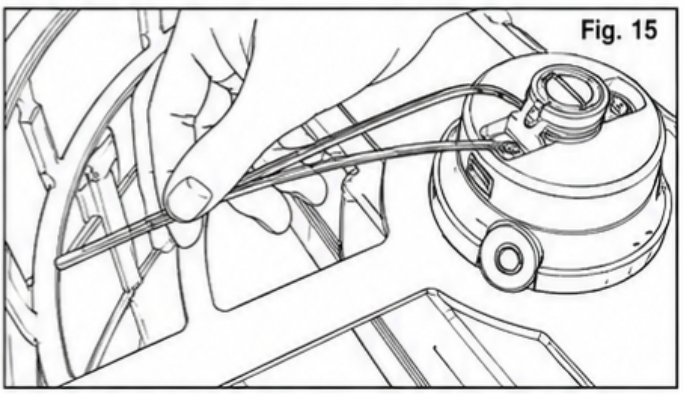

- Verificați dacă cele două capete ale liniei au aceeași lungime pe ambele părți (Fig. 15).

ÎNLOCUIREA LINILOR DE TĂIERE

Fig. 16

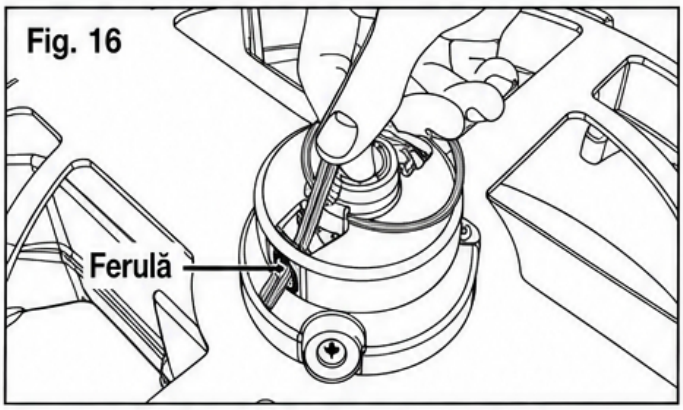

- Introduceți firul prin ferula corespunzătoare.

Fig. 17

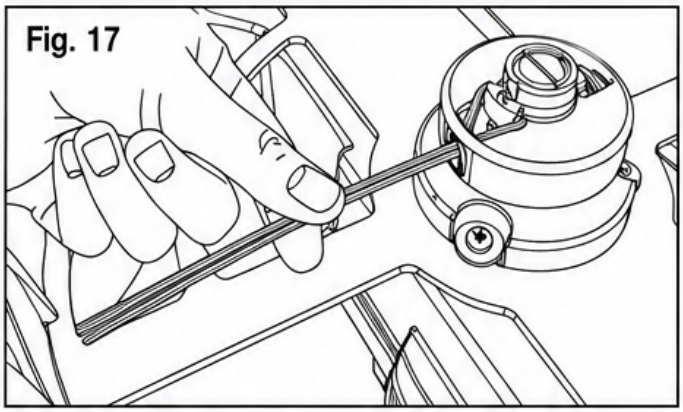

- Asigurați-vă că cele două capete ale firului sunt perfect drepte și au aceeași lungime (Fig. 16 – 17).

Fig. 18

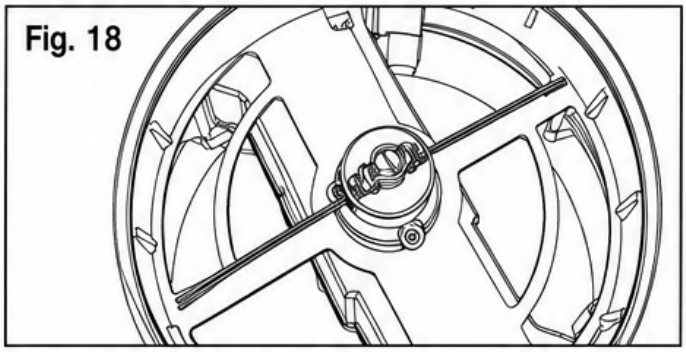

- Repetați aceiași pași descriși mai sus pentru montarea celei de-a doua linii de tăiere (Fig. 18).

ATENȚIE!

Pentru funcționarea optimă și în siguranță a aparatului, utilizați numai linii de tăiere originale, recomandate pentru acest model de tocător electric cu freze fără lame.

Utilizarea unor linii:

- cu diametru mai mare decât cel recomandat;
- fabricate din alte materiale;
- cu lungimea mai mare de 320 mm (12,6");

poate provoca deteriorarea permanentă a motorului și duce la pierderea garanției.

Înlocuiiți imediat orice componentă uzată sau deteriorată a capului de tăiere pentru a menține funcționarea sigură și eficientă a aparatului.

DEPOZITARE

La sfârșitul sezonului, înainte de depozitarea tocătorului electric cu freze fără lame:

- Demontați aparatul și așezați componentele în ordinea prezentată în Fig. 19.

Fig. 19

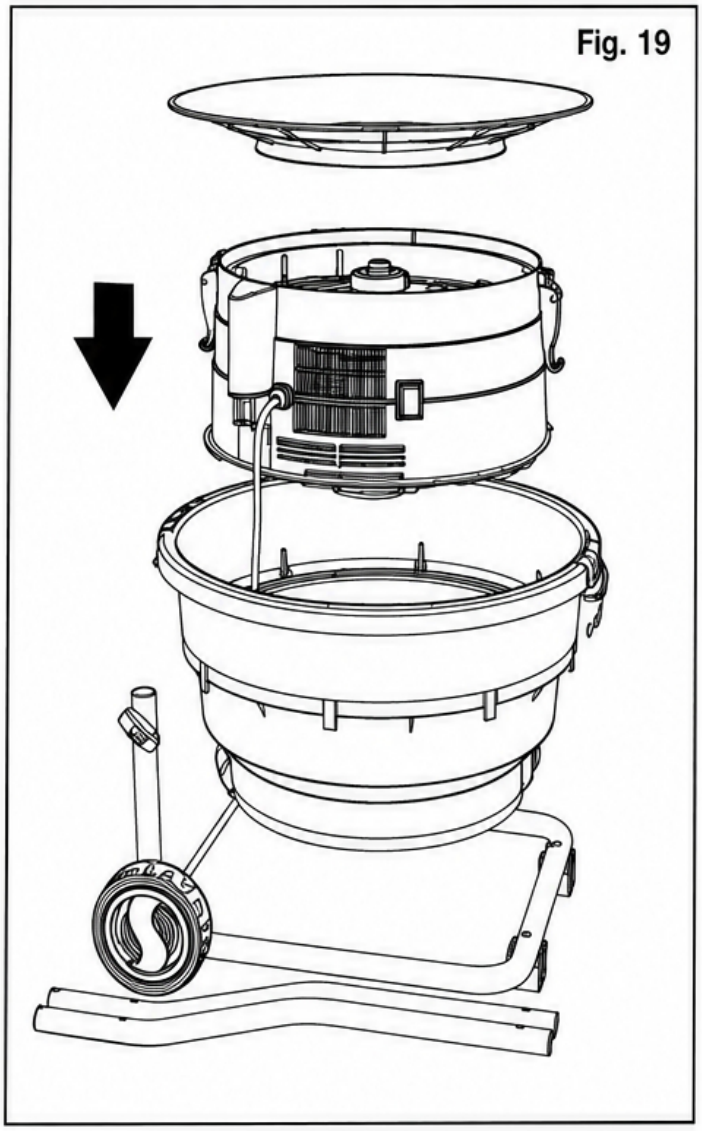

- Introduceți carcasa motorului în pâlnie.
- Așezați capacul pâlniei peste carcasa motorului.
- Depozitați pâlnia împreună cu componentele demontate ale cadrului.
- Păstrați toate elementele de fixare (șuruburi, piulițe, cleme și butoane de reglare) împreună, pentru a evita pierderea acestora.

DECLARAȚIE DE CONFORMITATE

Noi,
FLEXMAG GRUP S.R.L.
Str. Uzinelor 165B, mun. Chișinău, Republica Moldova
Tel.: +373 69 534 299 E-mail: flexmaggrup@gmail.com

În calitate de importator și distribuitor, declarăm pe propria răspundere că produsul:

TOCĂTOR ELECTRIC PENTRU FRUNZE ȘI RESTURI VEGETALE
Brand: KRONAVA
Model: KV03
Model certificat: LS03

Este conform cu cerințele esențiale ale Directivei 2006/42/CE privind Mașinile, Directivei 2014/30/UE privind Compatibilitatea Electromagnetică (EMC) și Directivei 2011/65/UE (RoHS), modificată prin Directiva (UE) 2015/863.

Conformitatea este demonstrată prin documentele SGS:
• MD SHES2410021252PT
• SHEM241200810001PTC
• SHES241002125201
• SHEM241200810001
• NGBEC25005860702

Standarde armonizate:
EN 62841-1:2015+A11:2022; EN ISO 12100:2010;
EN IEC 55014-1:2021; EN IEC 55014-2:2021;
EN IEC 61000-3-2:2019+A1:2021; EN IEC 61000-3-11:2019.

Prezenta declarație este emisă pe răspunderea exclusivă a importatorului și este valabilă pentru produsele comercializate de FLEXMAG GRUP S.R.L. sub marca KRONAVA, în configurația originală furnizată de producător.

Director,

Gusan Gheorghe



DECLARAȚIE DE CONFORMITATE

Noi,
SC KRONAVA IE SRL
România

În calitate de importator și distribuitor, declarăm pe propria răspundere că produsul:

TOCĂTOR ELECTRIC PENTRU FRUNZE ȘI RESTURI VEGETALE
Brand: KRONAVA
Model: KV03
Model certificat: LS03

Este conform cu cerințele esențiale ale Directivei 2006/42/CE privind Mașinile, Directivei 2014/30/UE privind Compatibilitatea Electromagnetică (EMC) și Directivei 2011/65/UE (RoHS), modificată prin Directiva (UE) 2015/863.

Conformitatea este demonstrată prin documentele SGS:
• Verification of MD Compliance: MD SHES2410021252PT
• Verification of EMC Compliance: SHEM241200810001PTC
• Safety Test Report: SHES241002125201
• EMC Test Report: SHEM241200810001
• RoHS Verification Report: NGBEC25005860702

Standarde armonizate:
EN 62841-1:2015 + A11:2022
EN ISO 12100:2010
EN IEC 55014-1:2021
EN IEC 55014-2:2021
EN IEC 61000-3-2:2019 + A1:2021
EN IEC 61000-3-11:2019

Prezenta declarație este emisă pe răspunderea exclusivă a importatorului și este valabilă pentru produsele comercializate de SC KRONAVA IE SRL sub marca KRONAVA, în configurația originală furnizată de producător.

Director,



Gusan Gheorghe